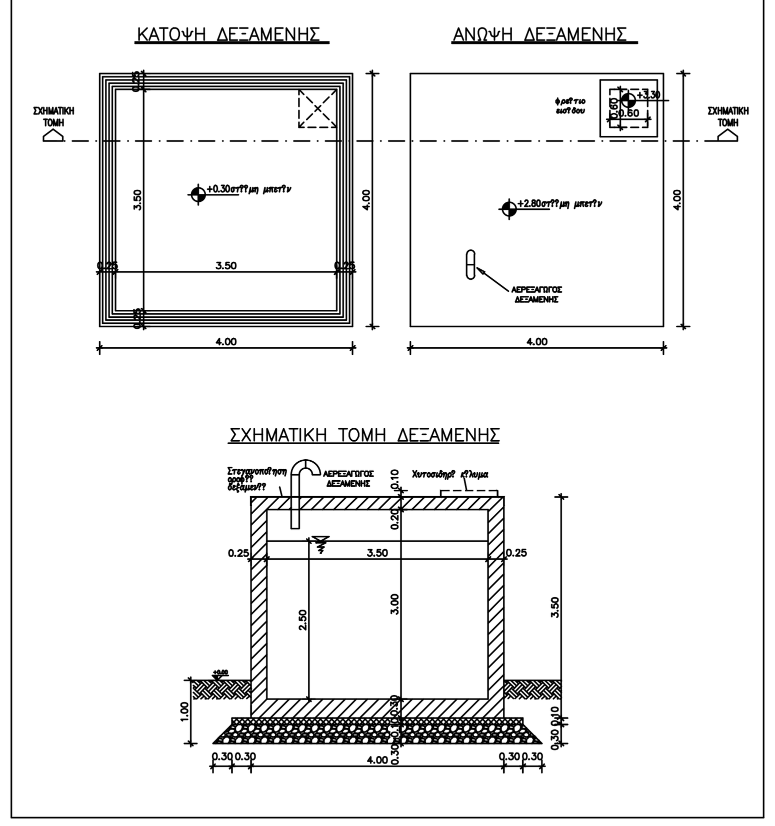

ΕΛΛΗΝΙΚΗ ΔΗΜΟΚΡΑΤΙΑ
ΝΟΜΟΣ ΧΑΛΚΙΔΙΚΗΣ
ΔΗΜΟΣ ΠΟΛΥΓΥΡΟΥ

ΕΡΓΟ:	ΕΓΚΑΤΑΣΤΑΣΗ ΜΟΝΑΔΩΝ ΑΠΟΣΙΔΗΡΩΣΗΣ ΠΟΣΙΜΟΥ ΝΕΡΟΥ ΣΤΗΝ Τ.Κ. ΒΡΑΣΤΑΜΩΝ ΚΑΙ ΣΤΟΝ ΟΙΚ. ΠΛΑΝΩΝ ΔΗΜΟΥ ΠΟΛΥΓΥΡΟΥ	ΑΡΙΘΜΟΣ ΜΕΛΕΤΗΣ:
ΘΕΣΗ:	ΟΙΚΙΣΜΟΣ ΠΛΑΝΩΝ Τ.Κ. ΒΡΑΣΤΑΜΩΝ ΔΗΜΟΥ ΠΟΛΥΓΥΡΟΥ	
ΚΥΡΙΟΣ ΤΟΥ ΕΡΓΟΥ:	ΔΗΜΟΣ ΠΟΛΥΓΥΡΟΥ	
ΜΕΛΕΤΗΤΗΣ:	Δ/ΝΣΗ ΤΕΧΝΙΚΩΝ ΥΠΗΡΕΣΙΩΝ & ΠΕΡΙΒΑΛΛΟΝΤΟΣ ΤΜΗΜΑ ΤΕΧΝΙΚΩΝ ΕΡΓΩΝ	

ΘΕΜΑ ΣΧΕΔΙΟΥ

ΚΑΤΟΨΕΙΣ
ΣΧΗΜΑΤΙΚΗ ΤΟΜΗ

ΔΕΞΑΜΕΝΗ 30.00κ.μ.

ΑΡ. ΣΧΕΔΙΟΥ: Α.1

ΚΛΙΜΑΚΑ: 1:50

Πολύγυρος, / / 201 ΣΥΝΤΑΓΧΘΗΚΕ	Πολύγυρος, / / 201 ΕΛΕΓΧΘΗΚΕ Ο Προϊστάμενος Τμήματος Τεχνικών Έργων	Πολύγυρος, / / 201 ΘΕΩΡΗΘΗΚΕ Ο Προϊστάμενος της Δ/νσης Τεχν. Υπηρεσιών
ΚΟΥΤΡΑ ΦΑΝΗ Πολιτικός Μηχανικός Π.Ε. με βαθμό Α'	ΓΕΩΡΓΙΟΣ ΠΑΠΑΣΑΡΑΦΙΑΝΟΣ Ηλεκτρολόγος Μηχανικός Π.Ε. με βαθμό Α'	ΓΕΩΡΓΙΟΣ ΠΑΠΑΣΑΡΑΦΙΑΝΟΣ Ηλεκτρολόγος Μηχανικός Π.Ε. με βαθμό Α'

F ΠΑΡΑΤΗΡΗΣΗ:
Οι παρ?μετροι επ?λυση? του κτιρ?ου που αφορο?ν το ?δαφο? λ?φ?ηκαν μετ? απ? επιτ?πια παρατ?ρηση. Τοπο?ετε?ται εξυγιαντικ? στρ?ση π?χου? 30 εκ.

ΣΧΑΡΕΣ ΠΕΡΙΜΕΤΡΙΚΩΝ ΤΟΙΧΕΙΩΝ ΔΕΞΑΜΕΝΗΣ

ΕΞΩ
ΟΡΙΖΟΝΤΙΑ: Φ10/20
ΚΑΤΑΚΟΡΥΦΑ: Φ10/20
ΣΙΓΜΟΕΙΔΗΣ ΟΠΛΙΣΜΟΣ: 4Φ8/μ^2

ΜΕΣΑ
ΟΡΙΖΟΝΤΙΑ: Φ10/10
ΚΑΤΑΚΟΡΥΦΑ: Φ10/10
ΣΙΓΜΟΕΙΔΗΣ ΟΠΛΙΣΜΟΣ: 4Φ8/μ^2

ΞΥΛΟΤΥΠΟΣ ΘΕΜΕΛΙΩΣΗΣ ΔΕΞΑΜΕΝΗΣ — Υλικ?: C25/30—B500c

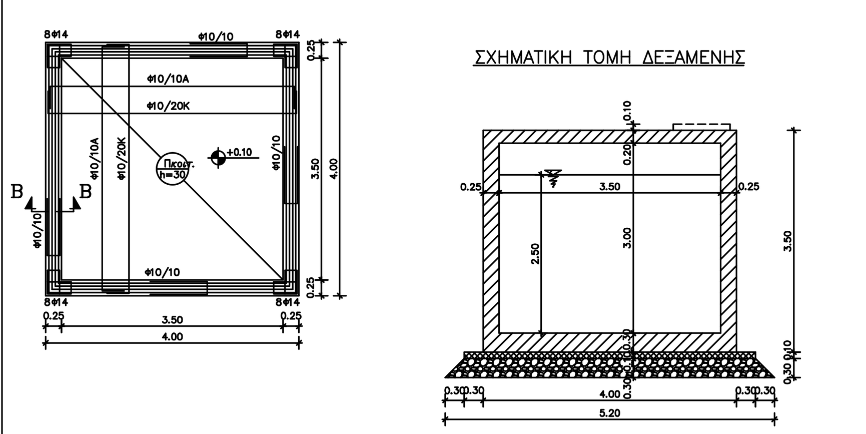

ΞΥΛΟΤΥΠΟΣ ΟΡΟΦΗΣ ΔΕΞΑΜΕΝΗΣ — Υλικ?: C25/30—B500c

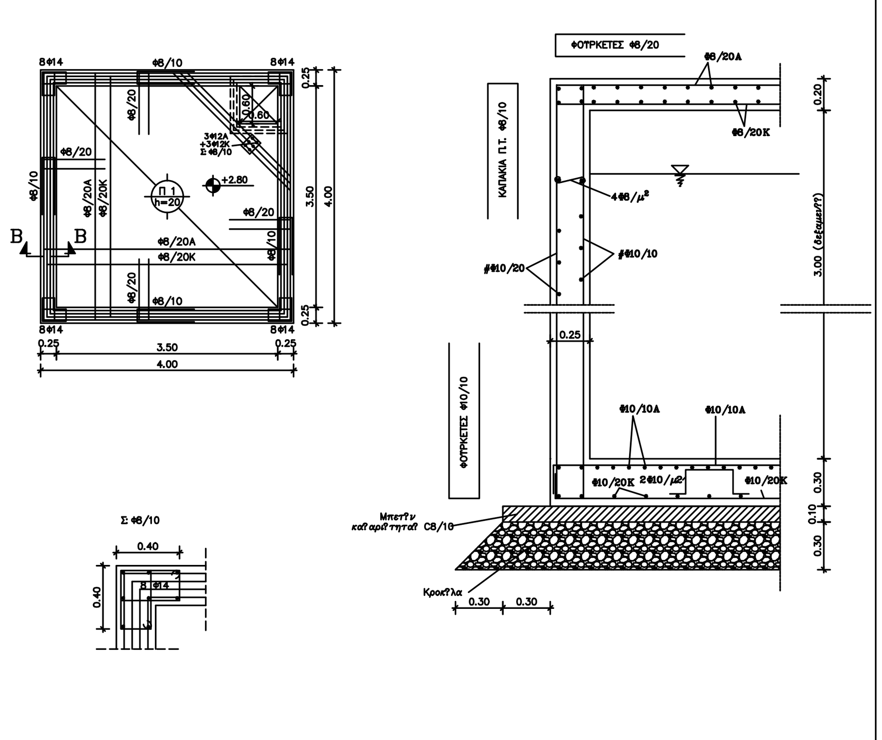

1 ΥΠΟΣΤΥΛΩΜΑΤΑ

1.1 ΔΙΑΜΗΚΗΣ ΟΠΛΙΣΜΟΣ

α) ΕΛΑΧΙΣΤΟΣ ΑΡΙΘΜΟΣ ΔΙΑΜΗΚΩΝ ΡΑΒΔΩΝ 4 ΓΙΑ ΟΡΘΟΓΩΝΙΚΑ, 6 ΓΙΑ ΚΥΚΛΙΚΑ ΚΑΙ ΕΛΑΧΙΣΤΗ ΔΙΑΜΕΤΡΟΣ Φ14 (18.4.3)
β) ΤΟ ΑΠΑΙΤΟΥΜΕΝΟ ΜΗΚΟΣ ΤΩΝ ΑΝΑΜΟΝΩΝ ΔΙΝΕΤΑΙ ΑΠΟ ΤΗ ΣΧΕΣΗ ΠΟΥ ΟΡΙΖΕΙ ΤΟ ΜΗΚΟΣ ΜΑΤΙΣΜΑΤΟΣ $l_0 = \alpha_1 l_{b,net}$
ΟΠΟΥ: α_1 ΔΙΝΕΤΑΙ ΑΠΟ ΤΟΝ ΠΙΝΑΚΑ 17.5 ΤΟΥ ΝΚΩΣ17.7.2.2
$l_{b,net}$ ΔΙΝΕΤΑΙ ΑΠΟ ΤΗ ΣΧΕΣΗ 17.2 ΤΟΥ ΝΚΩΣ 17.6.3

1.2 ΣΥΝΔΕΤΗΡΕΣ

α) ΤΟΠΟΘΕΤΟΥΝΤΑΙ ΣΥΝΔΕΤΗΡΕΣ ΣΕ ΟΛΟ ΤΟ ΜΗΚΟΣ ΤΟΥ ΣΤΥΛΟΥ, ΜΕ ΕΛΑΧΙΣΤΗ ΔΙΑΜΕΤΡΟ Φmin=max(6mm,1/4 Φ Lmax) ΚΑΙ ΣΕ ΑΠΟΣΤΑΣΗ ΜΕΤΑΞΥ ΤΟΥΣ ΜΙΚΡΟΤΕΡΗ ΑΠΟ ΤΙΣ ΠΑΡΑΚΑΤΩ (12Φ Lmin,bmin,30cm) ΝΚΩΣ 18.4.4.1
β) ΣΕ ΚΡΙΣΙΜΟ ΜΗΚΟΣ Lκρ=max[H/6,(max b,d),45cm] ΠΑΝΩ ΚΑΙ ΚΑΤΩ ΑΠΟ ΤΟ ΚΟΜΒΟ, ΔΙΑΤΑΣΣΟΝΤΑΙ ΣΥΝΔΕΤΗΡΕΣ ΟΙ ΟΠΟΙΟΙ ΣΥΝΕΧΙΖΟΝΤΑΙ ΚΑΙ ΜΕΣΑ ΣΤΟΝ ΚΟΜΒΟ, ΜΕ ΕΛΑΧΙΣΤΗ ΔΙΑΜΕΤΡΟ Φmin ΟΠΟΥ Φmin=max(6mm,1/3 ΦLmax) ΚΑΙ ΣΕ ΑΠΟΣΤΑΣΗ ΜΕΤΑΞΥ ΤΟΥΣ ΜΙΚΡΟΤΕΡΗ ΑΠΟ ΤΙΣ (8ΦLmin,1/2 bmin,10cm)
ΟΠΟΥ: ΦLmin=ΕΛΑΧΙΣΤΗ ΔΙΑΜΕΤΡΟΣ ΔΙΑΜΗΚΟΥΣ ΟΠΛΙΣΜΟΥ
bmin=ΜΙΚΡΟΤΕΡΗ ΠΛΕΥΡΑ ΥΠΟΣΤΥΛΩΜΑΤΟΣ ΝΚΩΣ18.4.4

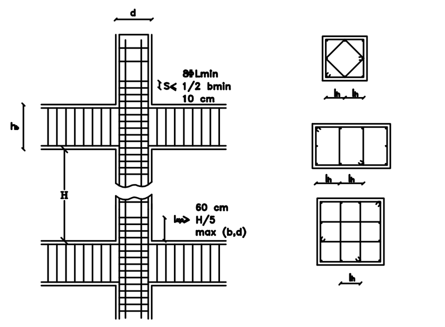

2 ΤΟΙΧΕΙΑ

2.1 ΟΠΛΙΣΜΟΣ ΚΟΡΜΟΥ

Ο ΟΠΛΙΣΜΟΣ ΚΟΡΜΟΥ ΔΙΑΤΑΣΣΕΤΑΙ ΣΕ ΔΥΟ ΣΧΑΡΕΣ
ΟΙ ΚΑΤΑΚΟΡΥΦΟΙ ΡΑΒΔΟΙ ΟΠΛΙΣΜΟΥ ΤΟΠΟΘΕΤΟΥΝΤΑΙ ΠΡΟΣ ΤΗΝ ΕΣΩΤΕΡΙΚΗ ΠΛΕΥΡΑ ΤΟΥ ΤΟΙΧΩΜΑΤΟΣ ΜΕ ΕΛΑΧΙΣΤΗ ΔΙΑΜΕΤΡΟ 10 mm ΕΝΩ ΟΙ ΟΡΙΖΟΝΤΙΟΙ ΡΑΒΔΟΙ ΟΠΛΙΣΜΟΥ ΤΟΠΟΘΕΤΟΥΝΤΑΙ ΠΡΟΣ ΤΗΝ ΕΞΩΤΕΡΙΚΗ ΠΛΕΥΡΑ ΜΕ ΕΛΑΧΙΣΤΗ ΔΙΑΜΕΤΡΟ 8 mm

2.2 ΑΚΡΑΙΟΙ ΣΤΥΛΟΙ

α) ΣΕ ΚΑΘΕ ΑΚΡΟ ΤΟΙΧΕΙΟΥ ΔΙΑΜΟΡΦΩΝΕΤΑΙ ΥΠΟΣΤΥΛΩΜΑ ΜΕ ΜΗΚΟΣ α>(0.15lw,1.5b)
β) ΣΤΙΣ ΑΚΡΑΙΕΣ ΑΥΤΕΣ ΠΕΡΙΟΧΕΣ Ο ΚΑΤΑΚΟΡΥΦΟΣ ΟΠΛΙΣΜΟΣ ΠΡΕΠΕΙ ΝΑ ΕΙΝΑΙ ΜΕΤΑΞΥ 0.008 & 0.04 ΤΗΣ ΑΝΤΙΣΤΟΙΧΗΣ ΔΙΑΤΟΜΗΣ ΣΚΥΡΟΔΕΜΑΤΟΣ ΤΟΥ ΥΠΟΤΙΘΕΜΕΝΟΥ ΥΠΟΣΤΥΛΩΜΑΤΟΣ
ΟΙ ΚΑΤΑΚΟΡΥΦΟΙ ΟΠΛΙΣΜΟΙ ΤΩΝ ΤΟΙΧΕΙΩΝ ΘΑ ΕΙΝΑΙ ΣΥΝΕΧΕΙΣ ΑΠΟ ΤΗ ΘΕΜΕΛΙΩΣΗ ΜΕΧΡΙ ΤΗΝ ΟΡΟΦΗ ΙΣΟΓΕΙΟΥ

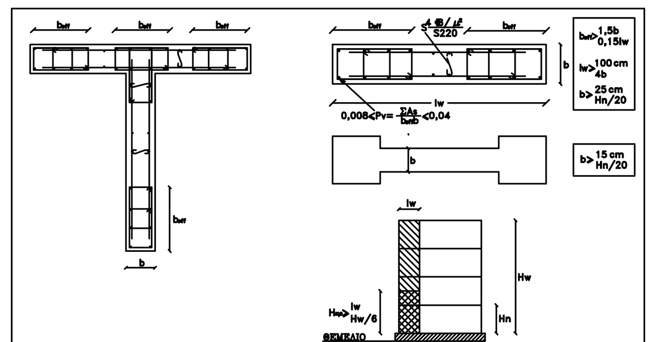

3 ΔΟΚΟΙ

3.1 ΔΙΑΜΗΚΗΣ ΟΠΛΙΣΜΟΣ

ΓΙΑ ΔΟΚΟΥΣ ΜΕ ΑΠΑΙΤΗΣΕΙΣ ΑΝΤΙΣΕΙΣΜΙΚΟΤΗΤΑΣ ΝΚΩΣ 18.3.2 ΟΙ ΡΑΒΔΟΙ ΤΟΥ ΑΝΩ ΚΑΙ ΚΑΤΩ ΠΕΛΜΑΤΟΣ ΤΩΝ ΔΟΚΩΝ ΣΤΙΣ ΕΝΔΙΑΜΕΣΕΣ ΣΤΗΡΙΞΕΙΣ ΠΡΕΠΕΙ ΝΑ ΠΡΟΕΚΤΕΙΝΟΝΤΑΙ ΣΤΑ ΕΚΑΤΕΡΩΘΕΝ ΑΝΟΙΓΜΑΤΑ ΣΕ ΜΗΚΟΣ ΠΕΡΑ ΑΠΟ ΤΙΣ ΠΑΡΕΙΕΣ ΤΩΝ ΥΠΟΣΤΥΛΩΜΑΤΩΝ, ΤΟ ΜΕΓΑΛΥΤΕΡΟ ΑΠΟ ΤΑ ΠΑΡΑΚΑΤΩ ΔΥΟ $[h_b, 2l_{b,net}]$
ΟΠΟΥ: h_b =ΥΨΟΣ ΔΟΚΟΥ
$l_{b,net}=l_b$ l_b=50Φ ΓΙΑ C16/S400 ΝΚΩΣ 17.6.3

3.2 ΣΥΝΔΕΤΗΡΕΣ

ΤΟΠΟΘΕΤΟΥΝΤΑΙ ΣΥΝΔΕΤΗΡΕΣ ΚΛΕΙΣΤΟΙ ΣΕ ΟΛΟ ΤΟ ΜΗΚΟΣ ΤΗΣ ΔΟΚΟΥ, ΜΕ ΠΥΚΝΩΣΗ ΣΤΙΣ ΚΡΙΣΙΜΕΣ ΠΕΡΙΟΧΕΣ, ΣΤΙΣ ΟΠΟΙΕΣ ΔΙΑΤΑΣΣΟΝΤΑΙ ΣΥΝΔΕΤΗΡΕΣ ΜΕ ΕΛΑΧΙΣΤΗ ΔΙΑΜΕΤΡΟ Φmin=8mm ΚΑΙ ΣΕ ΑΠΟΣΤΑΣΗ ΜΕΤΑΞΥ ΤΟΥΣ ΤΗΝ ΕΛΑΧΙΣΤΗ ΑΠΟ ΤΙΣ ΠΑΡΑΚΑΤΩ hb/3,10ΦLmin, 20Φt, 20cm Ν.ΚΩΣ 18.3.4
hb=ΥΨΟΣ ΔΟΚΟΥ
ΦLmin= ΕΛΑΧΙΣΤΗ ΔΙΑΜΕΤΡΟΣ ΔΙΑΜΗΚΟΥΣ ΟΠΛΙΣΜΟΥ
Φt =ΔΙΑΜΕΤΡΟΣ ΣΥΝΔΕΤΗΡΩΝ

ΑΓΚΥΡΩΣΕΙΣ

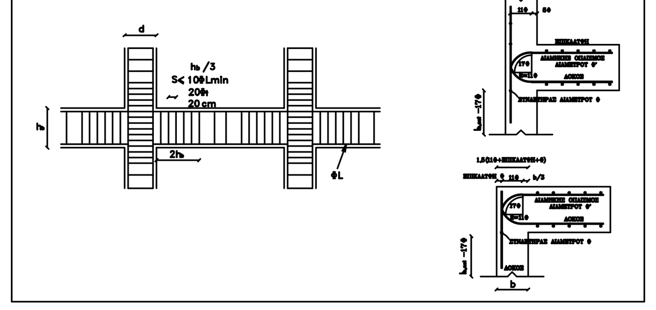

ΠΑΡΑΔΟΧΕΣ

1 ΦΟΡΤΙΑ

1.1 ΜΟΝΙΜΑ

ΟΠΛΙΣΜΕΝΟ ΣΚΥΡΟΔΕΜΑ	25.00	KN/m^3
ΕΠΙΚΑΛΥΨΗ ΔΑΠΕΔΩΝ ΜΕ ΠΛΑΚΑΚΙΑ	2.00	KN/m^2
ΕΠΙΚΑΛΥΨΗ ΔΑΠΕΔΩΝ ΜΕ ΞΥΛΙΝΟ ΠΑΤΩΜΑ	0.80	KN/m^2
ΕΠΙΚΑΛΥΨΗ ΣΤΕΓΗΣ	1.30	KN/m^2
ΤΟΙΧΟΙ ΜΠΑΤΙΚΟΙ	3.60	KN/m^2
ΤΟΙΧΟΙ ΔΡΟΜΙΚΟΙ	2.10	KN/m^2

1.2 ΚΙΝΗΤΑ

ΚΙΝΗΤΟ ΦΟΡΤΙΟ ΔΑΠΕΔΟΥ	2.00	KN/m^2
ΚΙΝΗΤΟ ΦΟΡΤΙΟ ΠΛΑΤΥΣΚΑΛΩΝ ΚΑΙ ΚΛΙΜΑΚΩΝ	3.50	KN/m^2
ΚΙΝΗΤΟ ΦΟΡΤΙΟ ΕΞΩΣΤΩΝ	5.00	KN/m^2
ΚΙΝΗΤΟ ΦΟΡΤΙΟ ΔΑΠΕΔΟΥ ΚΑΤΑΣΤΗΜΑΤΩΝ–ΠΥΛΩΤΗΣ	5.00	KN/m^2

2 ΥΛΙΚΑ

2.1	ΣΚΥΡΟΔΕΜΑ	C25/30
2.2	ΝΕΥΡΟΧΑΛΥΒΑΣ	B500c
	ΧΑΛΥΒΑΣ ΣΥΝΔΕΤΗΡΩΝ	B500c
2.1	ΣΥΝΤΕΛΕΣΤΕΣ ΑΣΦΑΛΕΙΑΣ	
α)	ΣΥΝΤ.ΑΣΦΑΛΕΙΑΣ ΣΚΥΡΟΔΕΜΑΤΟΣ	γ_c =1.50
β)	ΣΥΝΤ.ΑΣΦΑΛΕΙΑΣ ΧΑΛΥΒΑ	γ_s =1.15

3 ΕΔΑΦΟΣ ΘΕΜΕΛΙΩΣΗΣ

ΤΑΣΗ ΘΕΜΕΛΙΩΣΗΣ: σ= 120 KN/m^2
ΣΥΝΤΕΛΕΣΤΗΣ ΘΕΜΕΛΙΩΣΗΣ: Θ= 1.00

4 ΣΕΙΣΜΟΛΟΓΙΚΑ ΣΤΟΙΧΕΙΑ

ΖΩΝΗ ΣΕΙΣΜΙΚΗΣ ΕΠΙΚΙΝΔΥΝΟΤΗΤΑΣ	II
ΣΕΙΣΜΙΚΗ ΕΠΙΤΑΧΥΝΣΗ ΕΔΑΦΟΥΣ	α=0.24
ΣΠΟΥΔΑΙΟΤΗΤΑ ΚΤΙΡΙΟΥ	Σ3
ΣΥΝΤΕΛΕΣΤΗΣ ΣΠΟΥΔΑΙΟΤΗΤΑΣ:	γ_1=1.00
ΚΑΤΗΓΟΡΙΑ ΕΔΑΦΟΥΣ:	B

5 ΠΡΟΒΛΕΨΗ ΟΡΟΦΩΝ

ΑΡΙΘΜΟΣ ΠΡΟΒΛΕΠΟΜΕΝΩΝ ΟΡΟΦΩΝ: (0)

ΕΛΛΗΝΙΚΗ ΔΗΜΟΚΡΑΤΙΑ
ΝΟΜΟΣ ΧΑΛΚΙΔΙΚΗΣ
ΔΗΜΟΣ ΠΟΛΥΓΥΡΟΥ

ΕΡΓΟ:	ΕΓΚΑΤΑΣΤΑΣΗ ΜΟΝΑΔΩΝ ΑΠΟΣΙΔΗΡΩΣΗΣ ΠΟΣΙΜΟΥ ΝΕΡΟΥ ΣΤΗΝ Τ.Κ. ΒΡΑΣΤΑΜΩΝ ΚΑΙ ΣΤΟΝ ΟΙΚ. ΠΛΑΝΩΝ ΔΗΜΟΥ ΠΟΛΥΓΥΡΟΥ	ΑΡΙΘΜΟΣ ΜΕΛΕΤΗΣ:
ΘΕΣΗ:	ΟΙΚΙΣΜΟΣ ΠΛΑΝΩΝ Τ.Κ. ΒΡΑΣΤΑΜΩΝ ΔΗΜΟΥ ΠΟΛΥΓΥΡΟΥ	
ΚΥΡΙΟΣ ΤΟΥ ΕΡΓΟΥ:	ΔΗΜΟΣ ΠΟΛΥΓΥΡΟΥ	
ΜΕΛΕΤΗΤΗΣ:	Δ/ΝΣΗ ΤΕΧΝΙΚΩΝ ΥΠΗΡΕΣΙΩΝ & ΠΕΡΙΒΑΛΛΟΝΤΟΣ ΤΜΗΜΑ ΤΕΧΝΙΚΩΝ ΕΡΓΩΝ	

ΘΕΜΑ ΣΧΕΔΙΟΥ

ΞΥΛΟΤΥΠΟΙ– ΛΕΠΤΟΜΕΡΕΙΕΣ
ΔΕΞΑΜΕΝΗΣ

ΔΕΞΑΜΕΝΗ 30.00κ.μ.

ΑΡ. ΣΧΕΔΙΟΥ: Σ.1

ΚΛΙΜΑΚΑ: 1:50 & 1:20

Πολύγυρος, / / 201 ΣΥΝΤΑΧΘΗΚΕ	Πολύγυρος, / / 201 ΕΛΕΓΧΘΗΚΕ Ο Προϊστάμενος Τμήματος Τεχνικών Έργων	Πολύγυρος, / / 201 ΘΕΩΡΗΘΗΚΕ Ο Προϊστάμενος της Δ/νσης Τεχν. Υπηρεσιών
ΚΟΥΤΡΑ ΦΑΝΗ Πολιτικός Μηχανικός Π.Ε. με βαθμό Α'	ΓΕΩΡΓΙΟΣ ΠΑΠΑΣΑΡΑΦΙΑΝΟΣ Ηλεκτρολόγος Μηχανικός Π.Ε. με βαθμό Α'	ΓΕΩΡΓΙΟΣ ΠΑΠΑΣΑΡΑΦΙΑΝΟΣ Ηλεκτρολόγος Μηχανικός Π.Ε. με βαθμό Α'